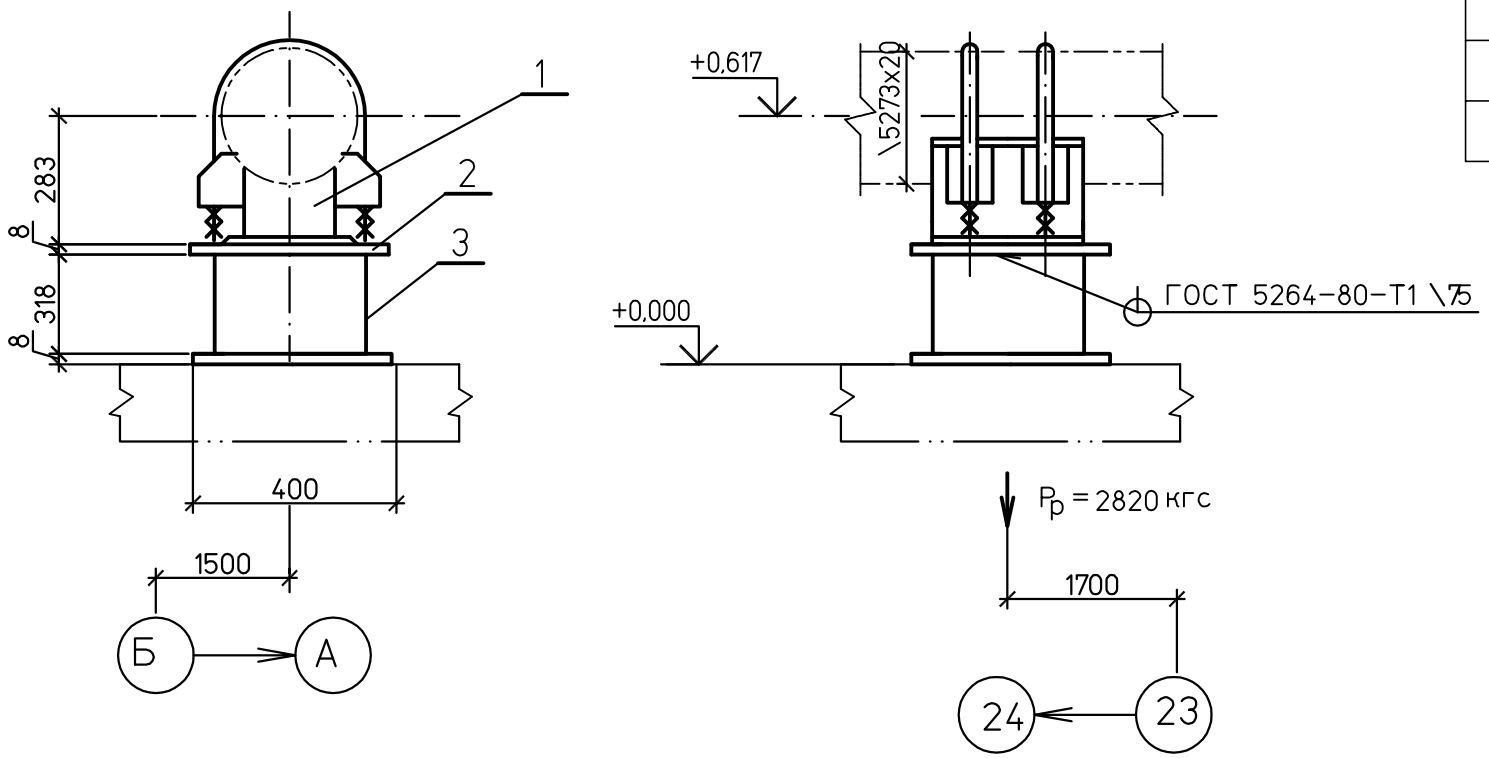


## Спецификация деталей

| Поз. | Обозначение | Наименование | Кол | Материал | Масса,кг ед. | Масса,кг общ. | Приме-чание |
|---|---|---|---|---|---|---|---|
| 1 | 14 ОСТ 108.275.26-80 | Опора 273 | 1 | Сборный | 40,1 | 40,1 | |
| 2 | ГОСТ 19903-74 | Лист Б-ПН-0 8х400х500 | 2 | Вст3пс2 ГОСТ 14637-89 | 12,6 | 25,2 | |
| 3 | ТУ14-3-190-82 | Труба Т 273х8 L=318 | 1 | 20 ТУ14-3-190-82 | 17,7 | 17,7 | |
| | | | | | | | |
| | | | | | | | |
| | | | | | | | |
| | ГОСТ 9467-75 | Наплавленный металл | | Э42А | | 0,7 | |

ИТОГО: 87,0 кг

1 Монтажный чертеж №1350.12.38А-30UHJ-1600-TD лист 17.

Взам. инв. №

Подпись и дата

Инв. № подл. 83547

| Изм. | Кол.уч. | Лист | №док. | Подп. | Дата | 1350.12.38А-30UHJ-1600-TD | | | |
|---|---|---|---|---|---|---|---|---|---|
| | | | | | | Объекты III очереди строительства ЗАО СГК (ТЭЦ) | | | |
| | | | | | | Трубопроводы машзала БВД в осях 16-28 рядах А-В и внутристанционные трубопроводы. | Стадия | Лист | Листов |
| | | | | | | | р | 19.9 | |
| Н. контр. | | Михеев | | | | Напорный трубопровод ПЭН ВД №9 до ПВД №4,5. Опора неподвижная 45. | ОТКРЫТОЕ АКЦИОНЕРНОЕ ОБЩЕСТВО ИНСТИТУТ ТЕПЛОЭЛЕКТРОПРОЕКТ НИЖНИЙ НОВГОРОД | | |
| Проверил | | Шкитилева | | | | | | | |
| Разработал | | Михеев | | | | | | | |

Файл:

Формат А3